5-и кабельная система

Примеры применения

Радиальная инсталляция для 36 абонентов.

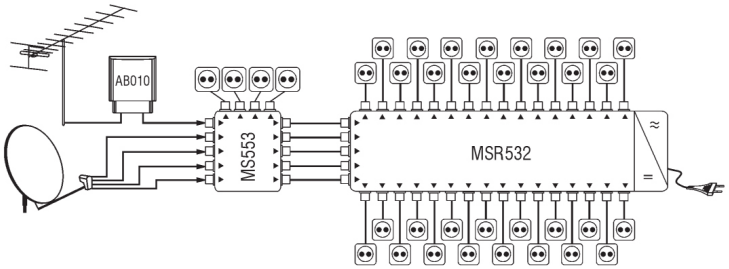

Инсталляция одного мультисвича на два этажа.
8 абонентов на каждом этаже.

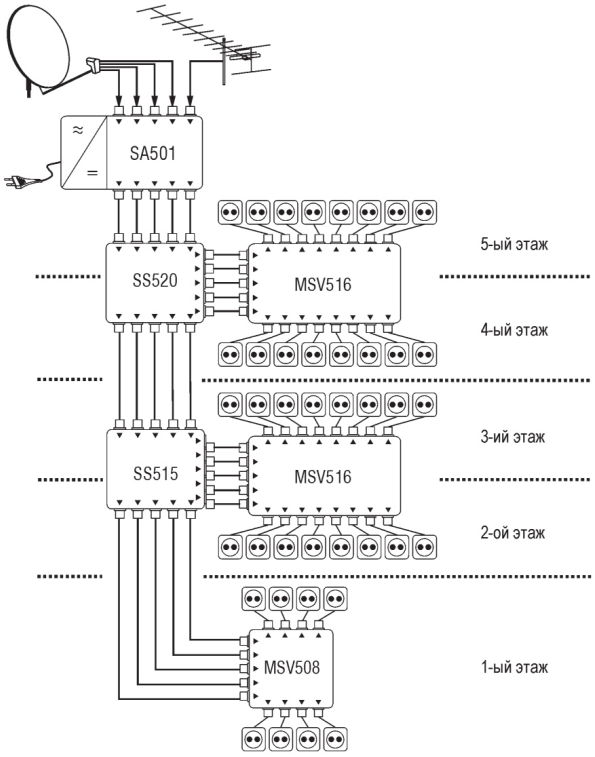

AB010 - UHF мачтовый усилитель, **стр. 41**
MS553 - проходной 5x4 мультисвич, **стр. 9**
MSR532 - 5x32 мультисвич, **стр. 11**
MSV508 - 5x8 мультисвич, **стр. 12**
MSV516 - 5x16 мультисвич, **стр. 12**
SA501 - головной усилитель, **стр. 15**
SS515 - ответвитель 15 dB, **стр. 14**
SS520 – ответвитель 20 dB, **стр. 14**

5-и кабельная система

Примеры применения

Поэтажная инсталляция. Питание от SA501.

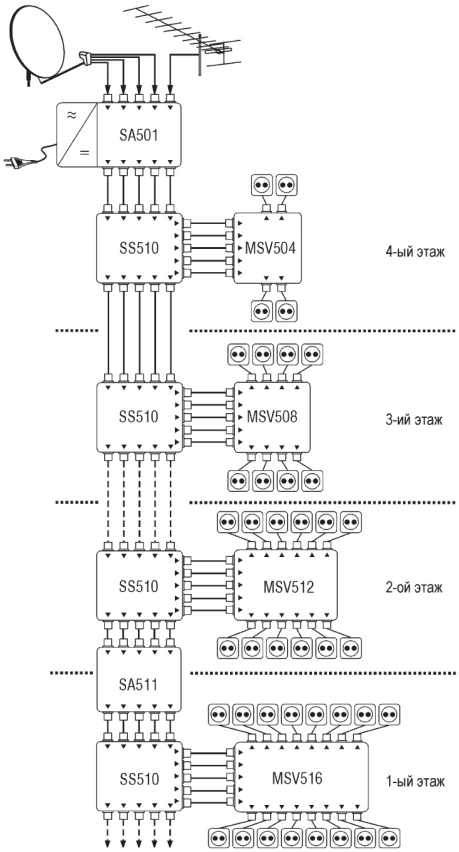

Поэтажная инсталляция. Питание от внешнего источника питания на уровне земли.

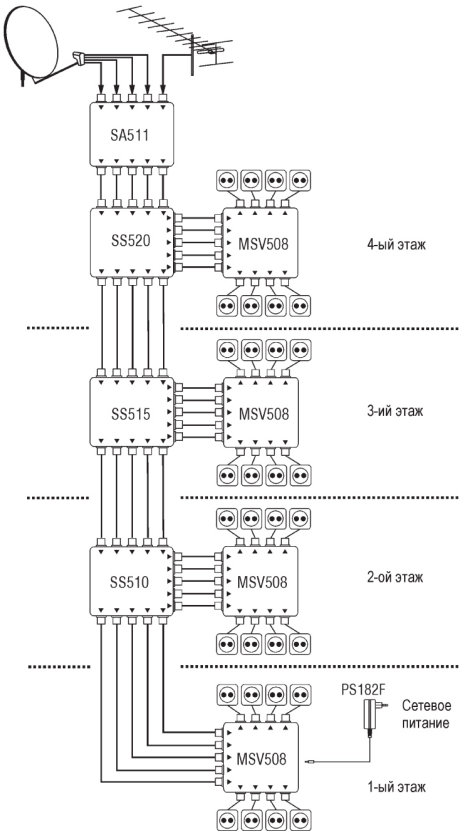

MSV504 - 5x4 мультисвич, **стр. 12**
MSV508 - 5x8 мультисвич, **стр. 12**
MSV512 - 5x12 мультисвич, **стр. 12**
MSV516 - 5x16 мультисвич, **стр. 12**
PS182F - источник питания, **стр. 37**
SA501 - головной усилитель, **стр. 15**
SA511 - линейный усилитель, **стр. 15**
SS510 – ответвитель 10 dB, **стр. 14**

5-и кабельная система

Примеры применения

Здание с четырьмя подъездами, инсталляция 2-ух этажного дома. Вся система питается от SA501.

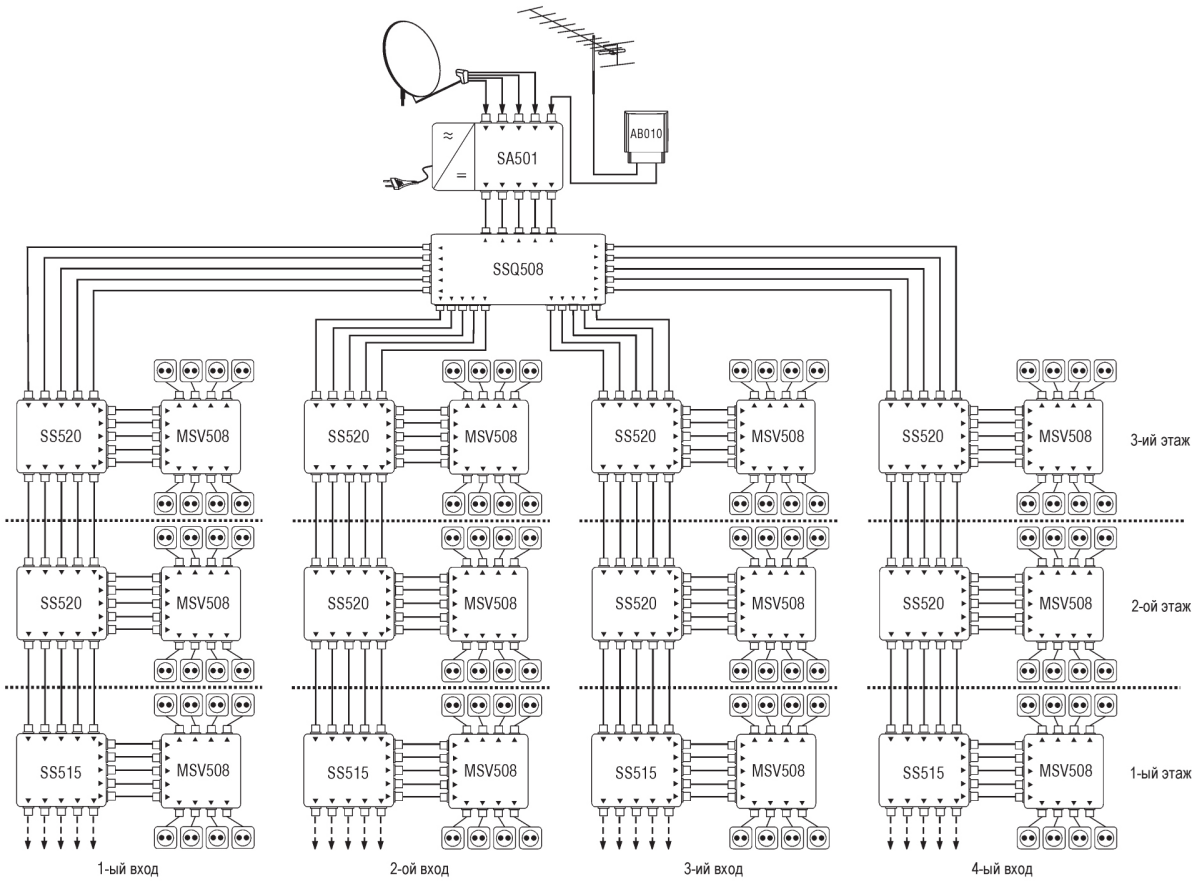

Инсталляция здания с длинными коридорами. Питание магистрали от SA501. Питание линии верхнего коридора от SA501. Питание линии нижнего коридора от MSR512.

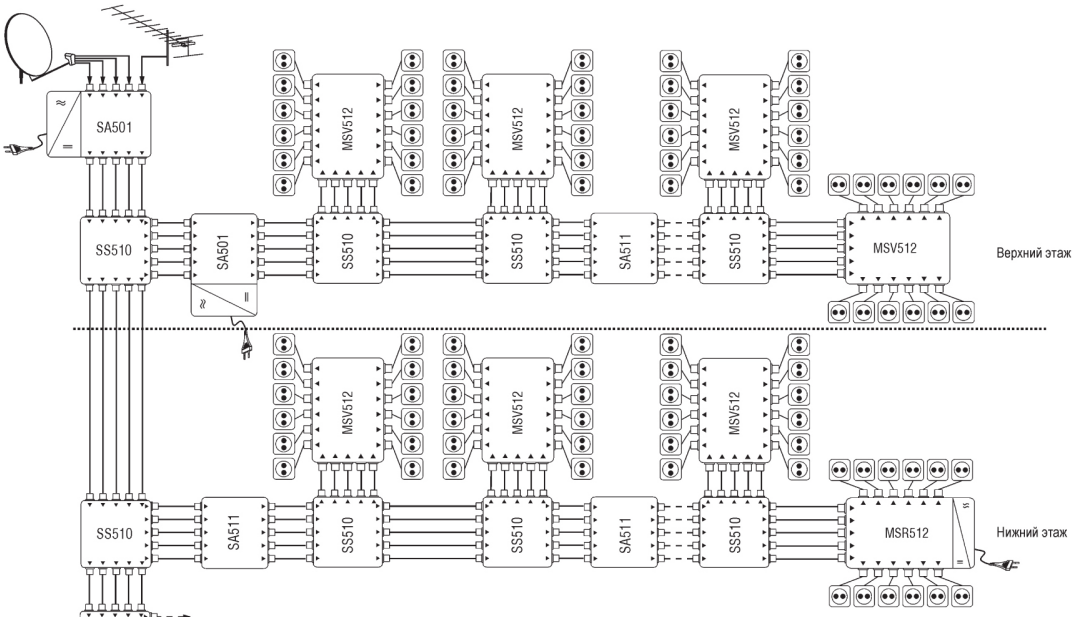

AB010 - UHF мачтовый усилитель, **стр. 41**
MSV508 - 5x8 мультисвич, **стр. 12**
MSV512 - 5x12 мультисвич, **стр. 12**
MSR512 - 5x8 мультисвич, **стр. 10**
SA501 - головной усилитель, **стр. 15**
SA511 - линейный усилитель, **стр. 15**
SS515 - ответвитель 15 dB, **стр. 14**
SS510 - ответвитель 10 dB, **стр. 14**
SS520 - ответвитель 20 dB, **стр. 14**
SSQ508 - делитель на четыре, **стр. 14**